Artnr450620 Biemmedue byggtørker diesel GE20 18kW

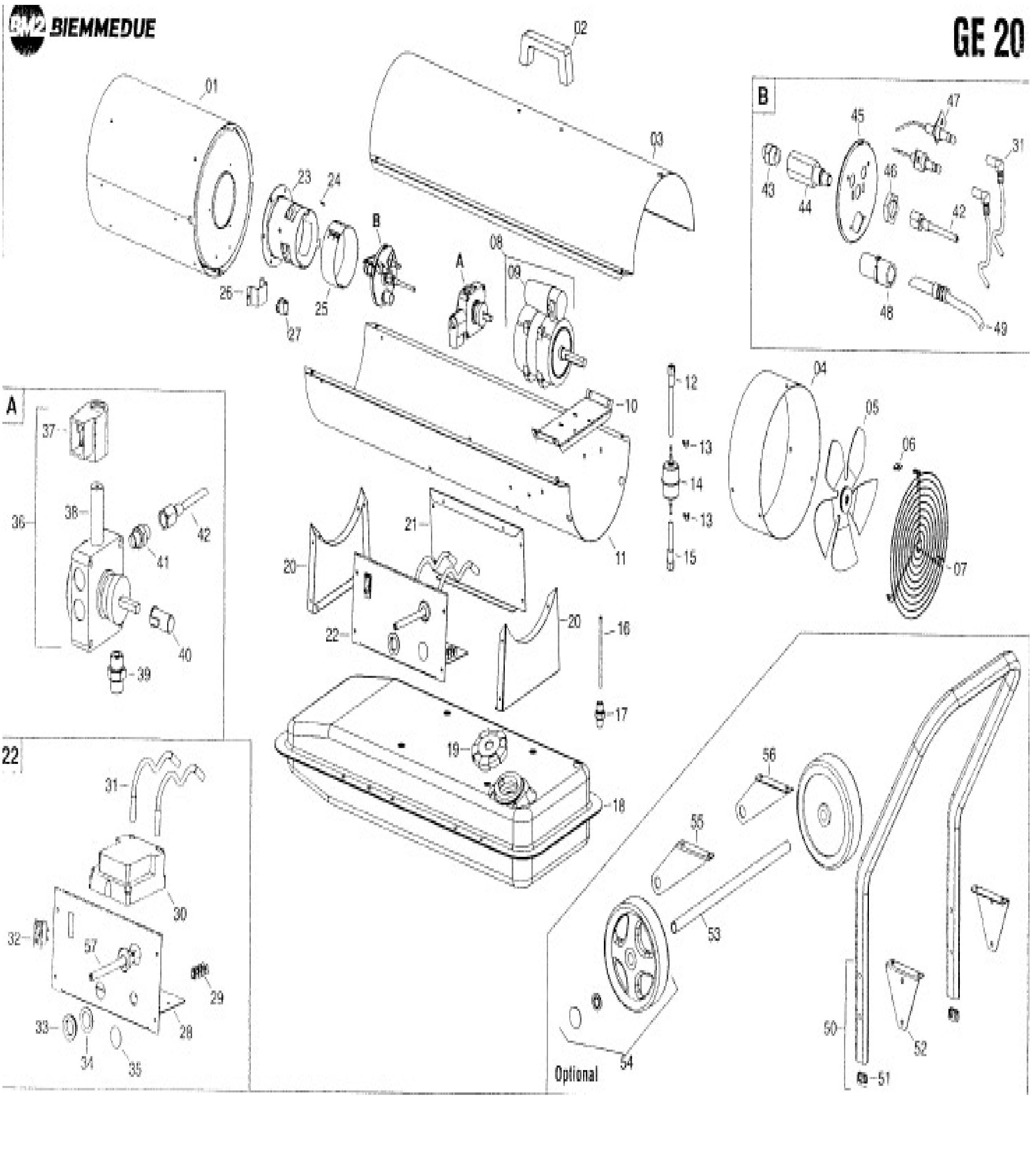

Artnr450620 Biemmedue byggtørker diesel GE20 18kW

	Lev art	GK art	Engelsk	Norsk	Svensk	Stk
1	G06251		Combustion chamber	Forbrenningskammer	Förbränningskammar	1
2	C10202	451718 alt. 451782	Handle	Håndtak	Handtag	1
3	G06252-3001		Upper body	Deksel, øvre	Däksle, övre	1
4	G06253-3001		Fan protection ring	Beskyttelsesring	Skyddsring	1
5	T10251		Fan Ø200 31´	Vifte Ø200 31	Fläkt Ø200	1
6	M20412		Elastic plate U42-182	Gummihylse	Gummihylsa	3
7	P30160		Inlet grille	Inntaksgrill	Inntagsgrill	1
8	E10690		Motor 75W with condenser	Motor 75W m.kondensator	Motor 75W m/condensator	1
9	E11243		Condensator 4uF	Kondensator 4uF	Condensator 4uF	1
10	G06254		Motor flange	Motorflens	Motorfläns	1
11	G06255-3001		Lower body	Chassis, nedre	Chassis, nädre	1
12	I40327		Tube ¼" 180mm	Slange ¼" 180mm	Slang ¼" 180mm	1
13	C30729		Clamp	Klemme	Klämma	2
14	I30414	451703	Filter with cartridge	Filter med innsats	Filter med innsats	1
15	I40326		Tube ¼" 85mm	Slange ¼" 85mm	Slang ¼" 85mm	1
16	I30700		Pipe 120mm	Rør 120mm	Rör 120mm	1
17	I30737		Nippel ¼" M12x1.75	Nippel ¼" M12x1.75	Nippel ¼" M12x1.75	1
18	G06256-9005		Fuel tank	Dieseltank	Dieseltank	1
19	C30356	451715	Drain plug	Dreneringsplugg	Drenenringsplugg	1
20	G06257-3001		Panel	Panel	Panel	1
21	G06258-3001		Side panel	Side panel	Side panel	1
22	G00256-3001		El.components drawer	Boks til el.deler	Burk för el.delar	1
23	G06259		Blast tube	Diffusor	Diffusor	1
24	E20671		Terminal board	Klemrekke	Klämräkka	1
25	G06260		Air regulation flap	Reguleringsring	Reglagering	1
26	G06221		Box fixing bracket	Festebrakett	Fästebrackett	1
27	E50109	451733	Limit termostat	Overopphetingstermostat	ôverupphetingstermost at	1
28	G06261-3001		El.components drawer	Boks til el.deler	Burk för el.delar	1
29	E20319		Terminal board	Klemrekke	Klämräkka	1
30	E40123	451821	Controll box Bertelli OBI.0320	Controll box Bertelli OBI.0320	Controll box Bertelli OBI.0320	1
31	G02077		HT cable connect L.500mm	Tennkabel 500mm	Tändkabek 500mm	2
32	E10119	451712	Switch 0-1	Bryter 0-1	Brytare 0-1	1
33	E20418		Stop button protection	Beskyttelse, bryter	Skydd, brytare	1
34	M20129		Washer Ø23xØ29.5x2	Skive Ø23xØ29.5x2	Bricka Ø23xØ29.5x2	1
35	C30319		Plug Ø25	Plugg Ø25	Plugg Ø25	1
36	T20433	451823	Pumpe Danfoss BFP01	Pumpe Danfoss BFP01	Pumpe Danfoss BFP01	1
37	T20114	451705	Solenoid spool BFP01	Solenoid spoleBFP01	Solenoidspola BFP01	1
38	T20117	451706	Solenoid valve Danfoss	Solenoid ventil Danfoss	Solenoid väntil Danfoss	1
39	I20104		Nipple ¼"	Nippel ¼"	Nippel ¼"	1
40	E10698	451722	Coupling K1	Kobling K1	Koppling K1	1
41	I20115		Nipple 1/8"	Nippel 1/8"	Nippel 1/8"	1
42	I40192		Micropipe	Mikrorør	Microrör	1
43	T20338	451713 alt. 451734	Nozzle o.40	Dyse 0.40	Dysa 0.40	1

Artnr450620 Biemmedue byggtørker diesel GE20 18kW

44	I33007		Nozzle support	Dyseholder	Dyshållare	1
45	P20527		Burner flange Ø80	Brennerflens Ø80	Brennarfläns Ø80	1
46	I31034		Nut M14	Mutter M14	Mutter M14	1
47	E10248	451714 alt. 451726	Electrode	Elektrode	Elektrod	1
48	E50327	451731	Photocell protection	Beskyttelse Fotocelle	Skydd Fotocella	1
49	E50326	451822	Photocell Bertelli 17843	Fotocelle Bertelli 17843	Fotocell Bertelli 17843	1
50	P20184-9005		Handle/support	Håndtak, holder	Handtag, hållare	1
51	C30361		Plugg	Plugg	Plugg	1
52	G06263-9005		Handle for support	Håndtak til feste	Handtag til fäste	1
53	P20185-9005		Wheel axle	Hjulaksel	Hjulaxel	1
54	C10529		Wheel Ø150 Ø15	Hjul Ø150 Ø15	Hjul Ø150 Ø15	2
55	G06264-9005		Axle support. left	Hjulholder, venstre	Hjulhållare, vänstre	1
56	G06265-9005		Axle support right	Hjulholder, høyre	Hjulhållare, höger	1
57	E30448		El.wire and plug fastener	Kabel	Kabel	1